Llenadora Automática

Catálogo de Repuestos

www.BlumenPack.com

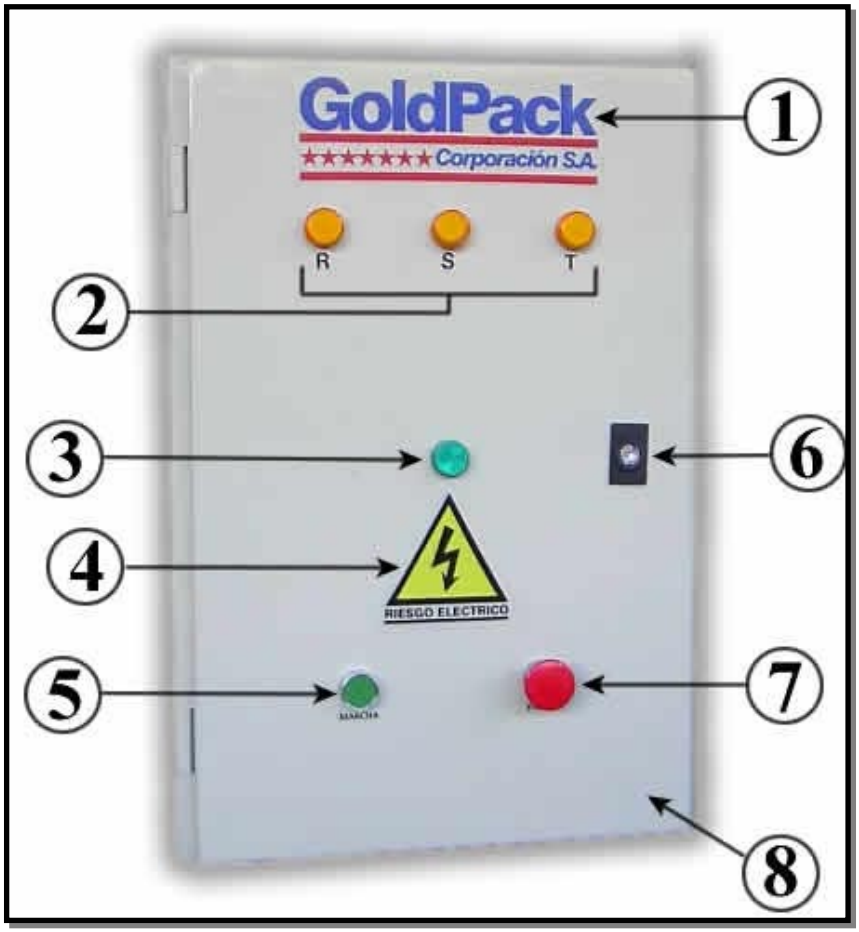

Ref.	Código	Cantidad	Descripción
1	20-040-008	1	Calcomanía Corporación GoldPack 23x 15.3 cm.
2 2.a	20-010-078 20-010-276	3 3	Piloto ámbar (22mm) Bombillo p/ piloto de 220 V
3 3.a	20-010-221 20-010-276	1 1	Piloto verde 22 mm Bombillo p/ piloto de 220V
4	20-040-080	1	Calcomanía “Riesgo eléctrico”
5	20-010-072	1	Pulsador puesta en marcha verde 30mm
6	20-040-120	1	Cerradura Camsco A-3 (p/ tablero)
7	20-010-076	1	Pulsador parada hongo C/ retención
8	20-160-109	1	Tablero frontal p/ Llenadora

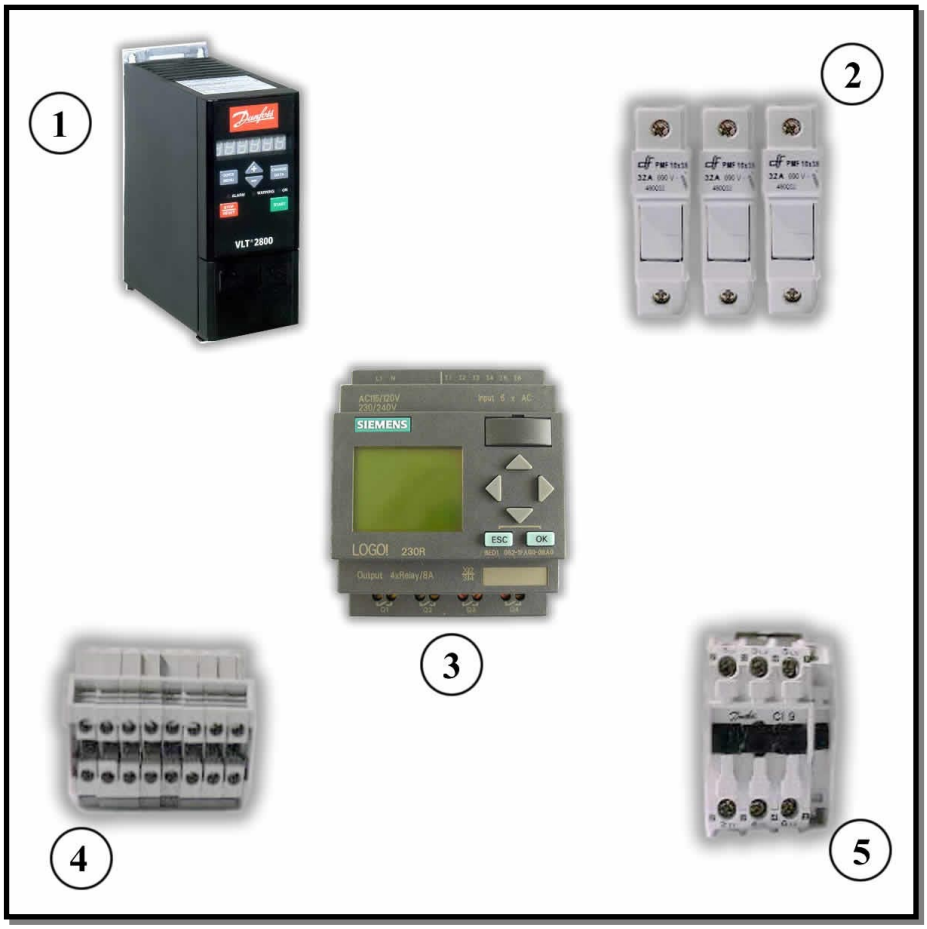

Ref.	Código	Cantidad	Descripción
1	20-150-0091	1	Variador de frecuencia VLT-2800
2 2.a	20-010-245 20-010-020	5 5	Porta fusible Camsco 10x38, 32 A Fusibles de porcelana 6 A
3	20-150-010	1	Logo 12/24 RC 24 Vdc 8E/4S
4	20-010-036	8	Borne UK 2.5 p/ cable 24-14 AWG
5	20-150-002	1	Contactor CI – 9 3 pole 220V/ 60 Hz Danfoss

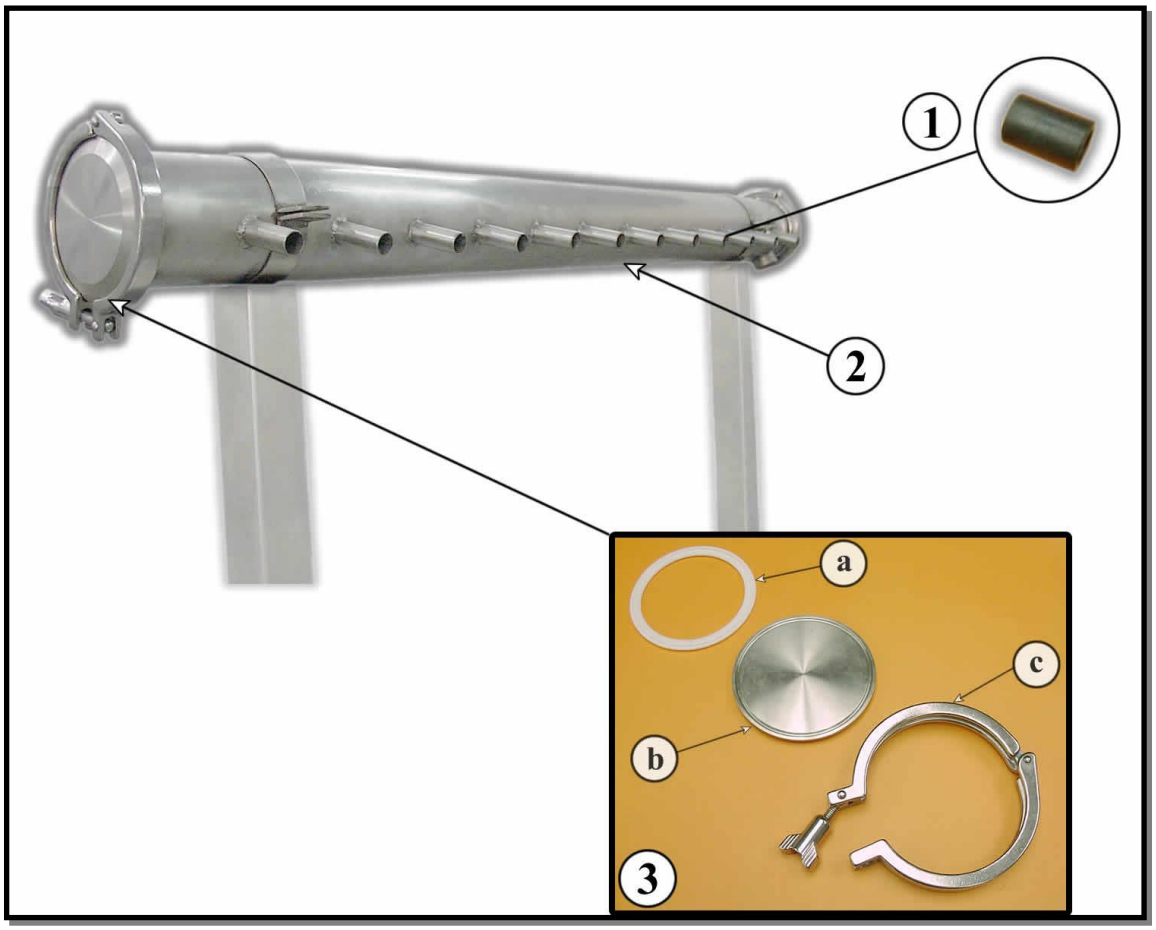

Ref.	Código	Cantidad	Descripción
1	53-040-013	12	Tapón de goma ¾ "
2.a	20-050-019	2	Empacadura de teflón p/ Clamp
2.b	20-050-018	2	Tapón p/ Clamp 4”
2.c	20-050-020	2	Abrazadera p/ Clamp 4” A. inox.
3	53-030-003	1	Manifold 12 bocas

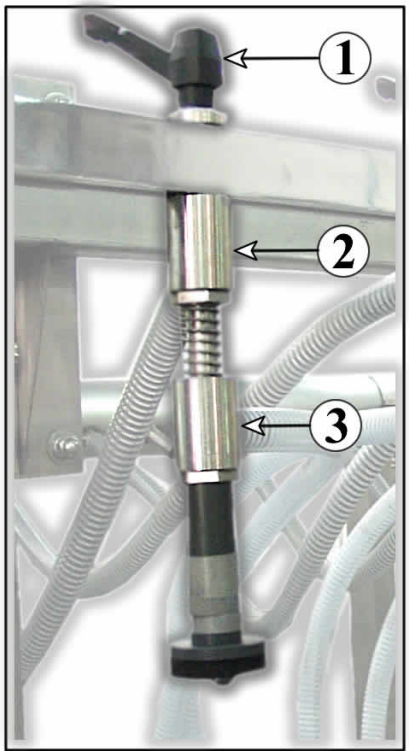

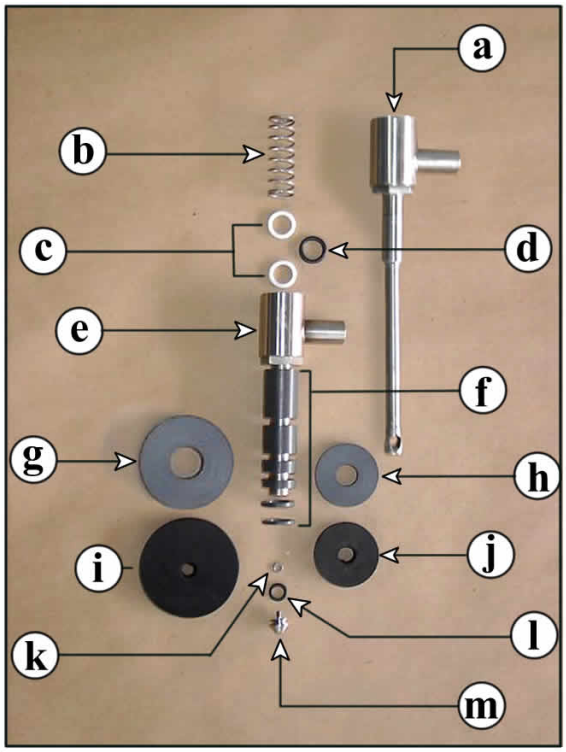

Ref.	Código	Cantidad	Descripción
1	20-040-109	12	Manilla tipo ratche 3/8 "
2	20-160-067	12	Pico de llenadora
2.1	53-040-015	12	Kit p/ pico de dosificador
2.a	53-050-002	12	Cuerpo superior del pico
2.b	53-040-003	12	Resorte p/ pico dosificdor
2.c	53-040-017	24	Anillo de teflón Ø 5/8 "
2.d	53-040-135	12	O´ring Ø 5/8 "
2.e	53-050-003	12	Cuerpo inferior del pico
2.f	53-040-018	12	Juego de separadores
2.g	53-040-019	12	Base de goma grande $Ø_{iext}$: 2 "
2.h	53-040-020	12	Base de goma pequeña Ø ½ "
2.i	53-040-006	12	Goma de sellado grande Ø ½"
2.j	53-040-016	12	Goma de sellado pequeña Ø 2 x ½ "
2.k	10-070-094	12	Arandela de presión Ø 3/16 "
2.l	53-040-136	12	O´ring Ø 7/16 "
2.m	53-070-059	12	Tornillo de punta Ø 3/16"

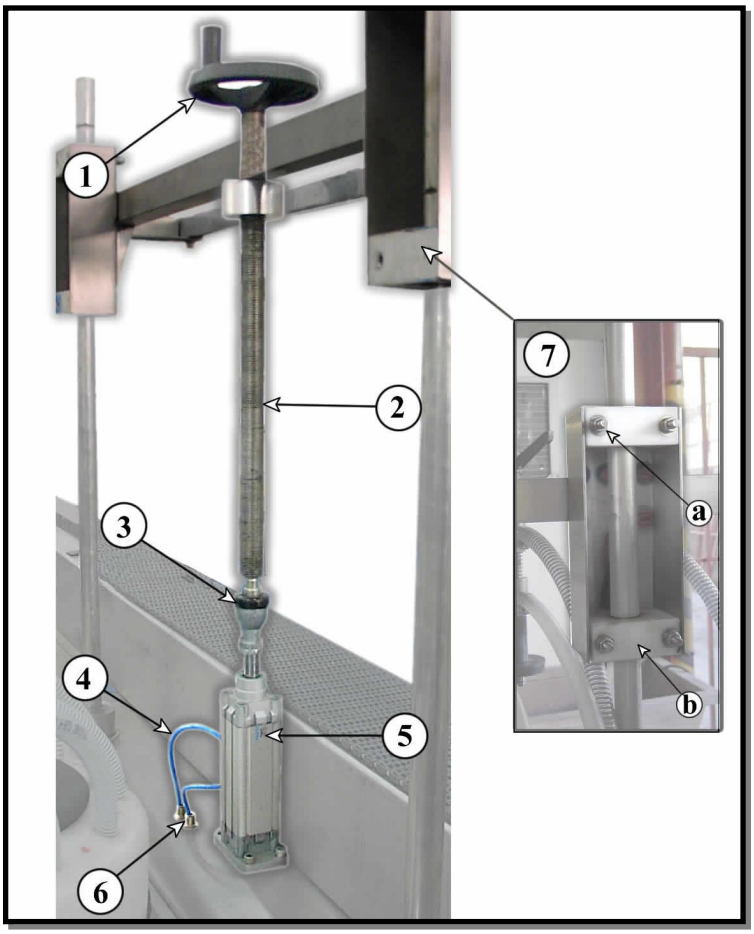

Referencia	Código	Cantidad	Descripción
1	20-050-130	1	Manilla marbbett 160 mm
2	20-090-011	1	Barra roscada 1 1/4"x 1m
3	20-030-278	1	Rótula p/ vástago
4	20-030-230	1 m	Manguera neumática 4 x 6 mm
5 5.a	20-030-003 20-030-294	1 1	Cilindro Ø 50 mm carrera 100 mm Kit de guarnicion p/ cilindro Ø 50 mm
6	20-030-174	2	Pasamuro 4 mm
7.a 7.b	20-070-002 20-020- 108	16 4	Tornillo 3/8 " x 1 " Guía de ultraleno 40mm x 75 mm

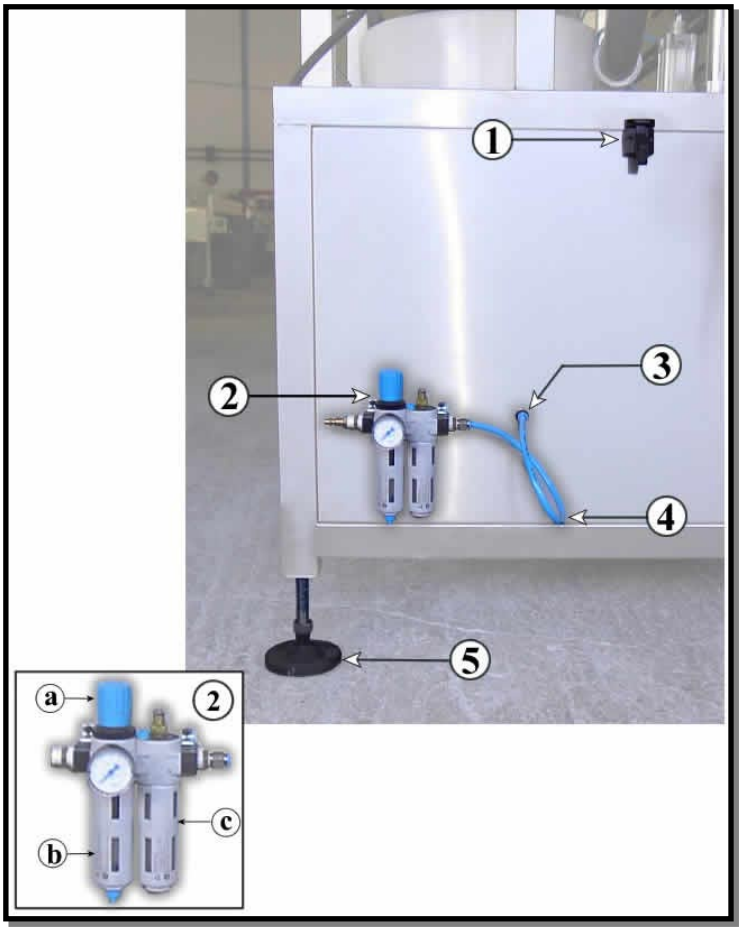

Ref.	Código	Cantidad	Descripción
1	20-040-134	4	Cerradura plástica
2	20-030-166	1	FRL 1/4 "
2.a	20-030-111	1	Kit de guarnición p/ regulador
2.b	20-030-112	1	Kit de guarnición p/ lubricador
2.c	20-030-110	1	Kit de guarnición p/ filtro
3	20-030-176	1	Pasa muro 8 mm
3.a	20-030-020	1	Racor ¼ " x 8 mm
4	20-030-088	0.5 m	Manguera neumática 6 x 8 mm
5	20-020-012	4	Patas en fundición de aluminio

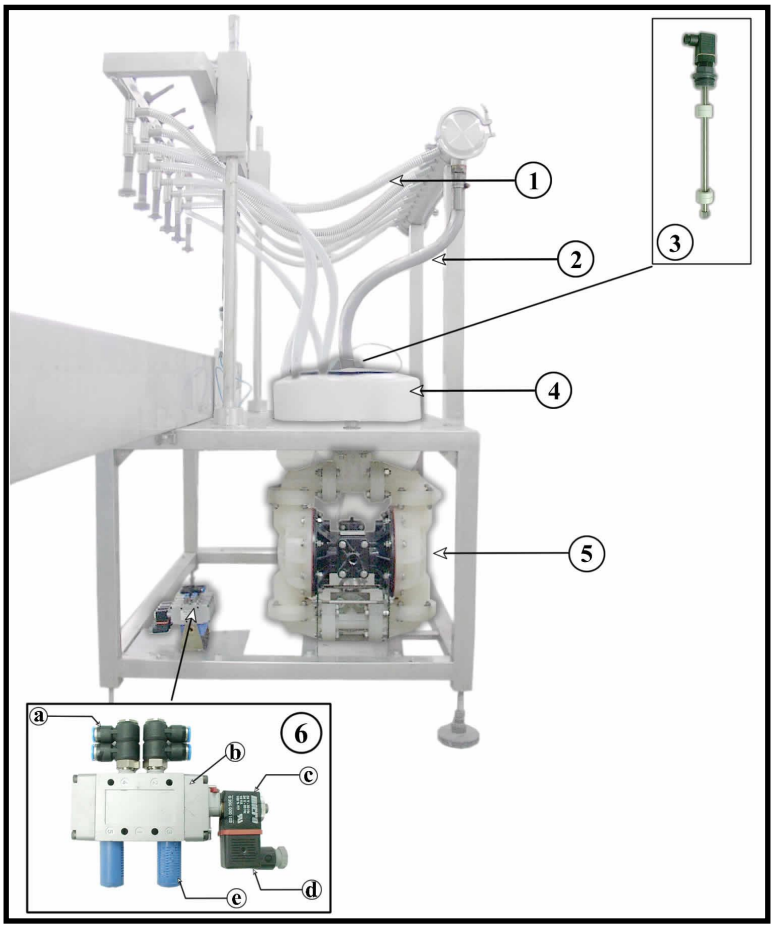

Referencia	Código	Cantidad	Descripción
1	53-040-010	1 m	Manguera sanitaria Ø 5/8 "
1.a	20-070-022	2	Abrazadera 1 ½ "
2	53-040-011	1	Sensor de nivel
3	53-050-001	1	Tanque de reflujo de 15 Galones
4	53160-003	1	Bomba neumática de doble diafragma sanitaria sanpiper
4.a	53-040-012	1	Kit p/ bomba neumática de doble diafragma
5	20-080-012	4	Patas de fundición de aluminio 4"
6.a	20-030-144	8	Racor doble ¾ x 6 mm
6.b	20-030-116	4	Electrovávulas micro 5/2 b 1/4
6.c	20-030-203	4	Selenoide 220V
6.d	20-030-297	4	Enchufe p/ selenoide
6.e	20-030-094	8	Silenciador plástico ¼ "

Opción: Llenadora con Bomba Neumática

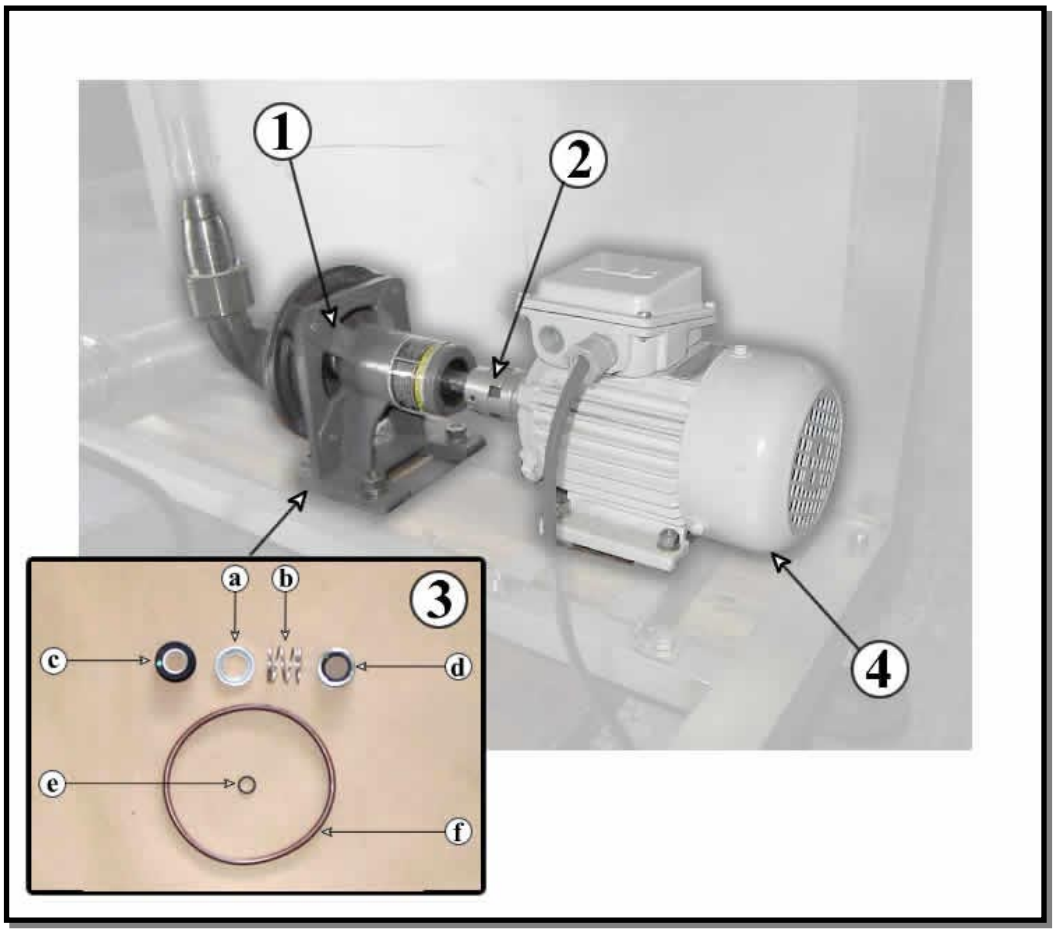

Referencia	Código	Cantidad	Descripción
1	53-160-003	1	Bomba de pedestal centrífuga de A. inox.
2	53-020-001	1	Eje p/ bomba centrìfuga
3	53-040-014	1	Kit de sellado p/ bomba centrífuga
4	20-060-064	1	Motor ½ Hp, 3F, 1800 rpm, 220 V / 60 Hz

Opción: Llenadora con Bomba centrífuga

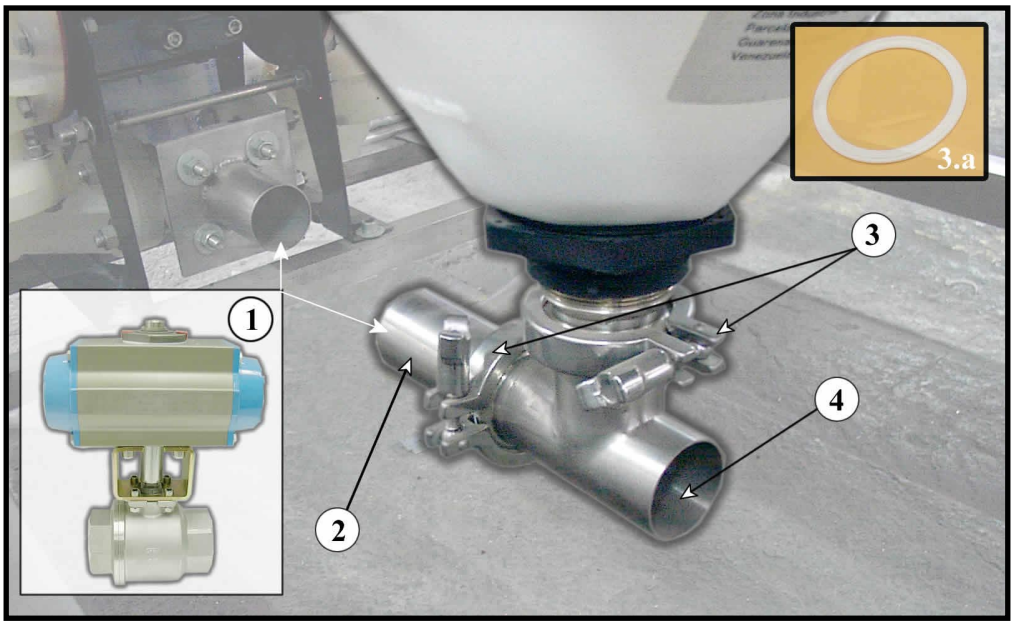

Referencia	Código	Cantidad	Descripción
1	20-050-134	1	Válvula neumática de bola 2"
2	53-050-004	1	Niple tipo Clamp de 2" en A. inox.
3	20-050-009	2	Abrazadera p/ Clamp 2 "
3.a	20-050-008	2	Empacadura de teflón de 2 "
4	53-050-005	1	Conexión T tipo Clamp de 2 " en A. inox.

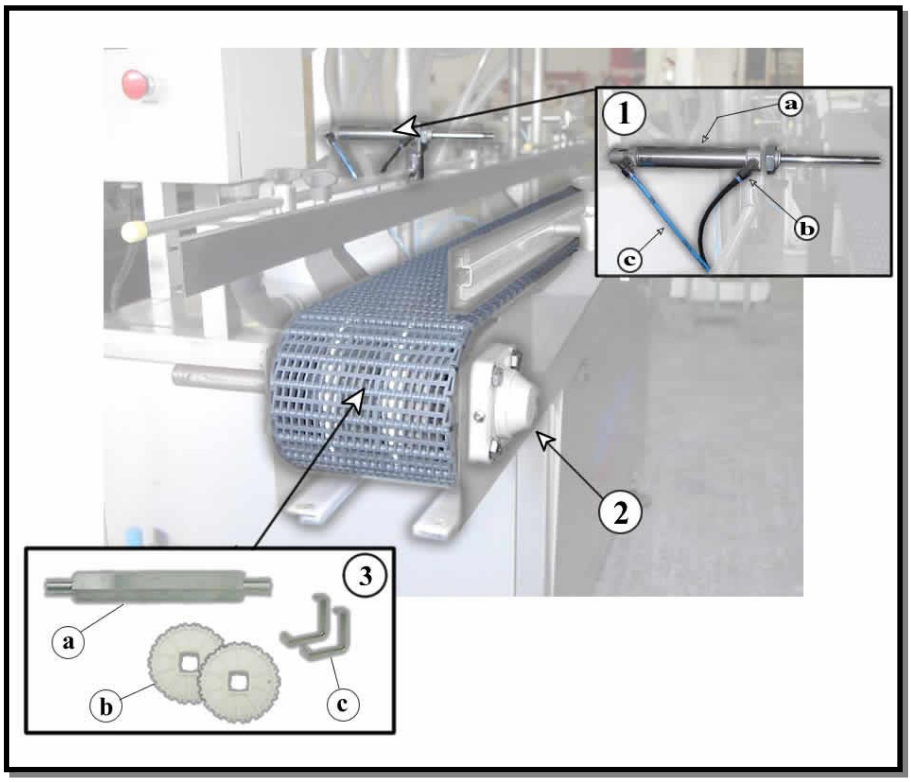

Referencia	Código	Cantidad	Descripción
1.a	20-030-003	2	Pistón Ø 25 mm. Carrera 80 mm
1. b	20-030-020	6	Racor 90º 1/4"x 8 mm
1. c	20-030-230	2 m	Manguera neumática 4 x 6 mm
2	20-060-046	4	Chumacera 1 ", 4 agujeros de poliamida
2.a	20-040-058	4	Tapa ciega para chumacera anticorrosiva
2.b	20-040-137	4	O´rinig 1 1/16"
3	20-050-135		Malla intralox serie 900 flush grid . acetal 7 ½ "
3.a	20-160-098	2	Eje cuadrado 1.5" p/ malla intralox
3.b	20-020-028	8	Piñón plástico cuadrado 1.5", diámetro: 6.1", 19 dientes
3.c	20-060-052	4	Anillo de retención ajustable de A. inox. 1.5"

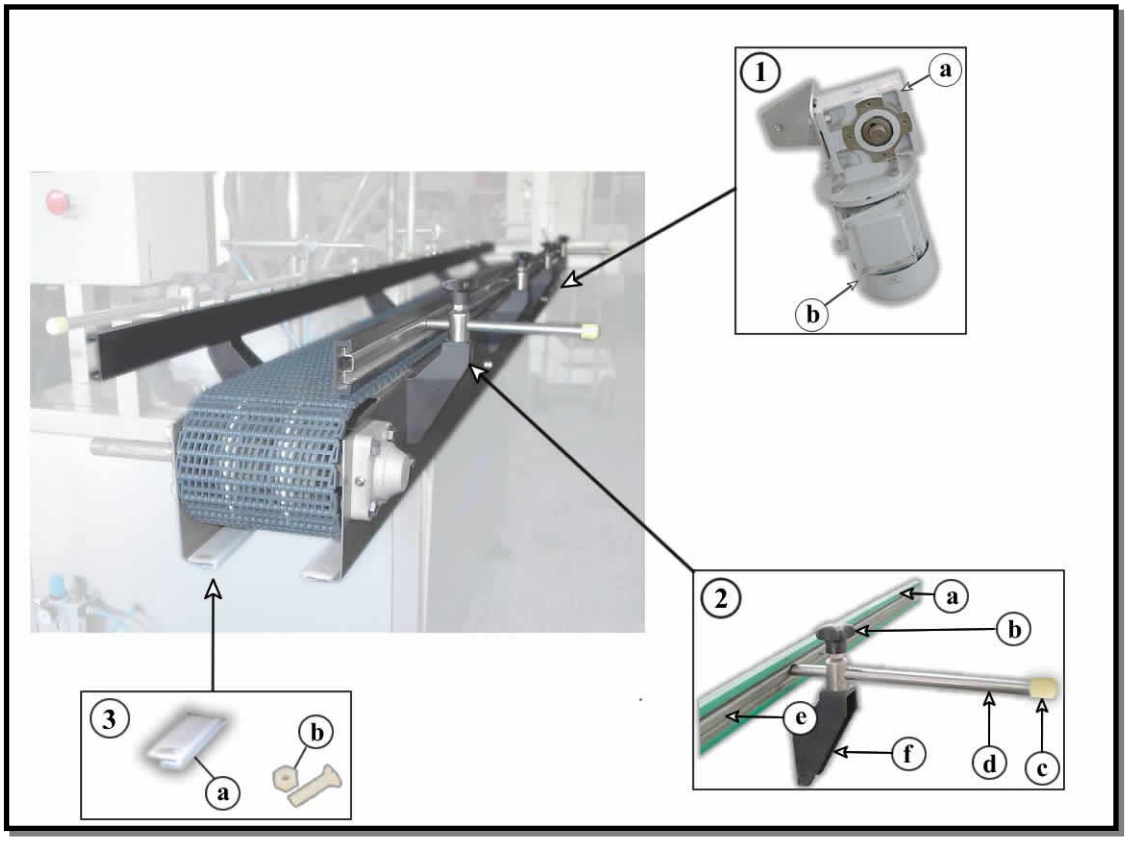

Referencia	Código	Cantidad	Descripción
1.a		1	Reductor R: 60/1
1. b	20-060-064	1	Motor ½ Hp 1800 rpm
2.a	20-040-052	10 m	Forro para guía lateral de envases (negro)
	20-040-053	10 m	Forro para guía lateral de envases (verde)
2.b	20-040-057	8	Manija para transportador
2.c	20-040-054	8	Protector de goma para eje guía
2.d	20-040-056	8	Eje de guía de producto
2.e	20-040-051	2	Guía lateral de envases
2.f	20-040-055	8	Soporte lateral de guía
3	10-040-078	6 m	Solera de desgaste plana
3.a	20-070-052	8	Tornillo plástico
3.b	20-070-058	8	Tuerca plástica